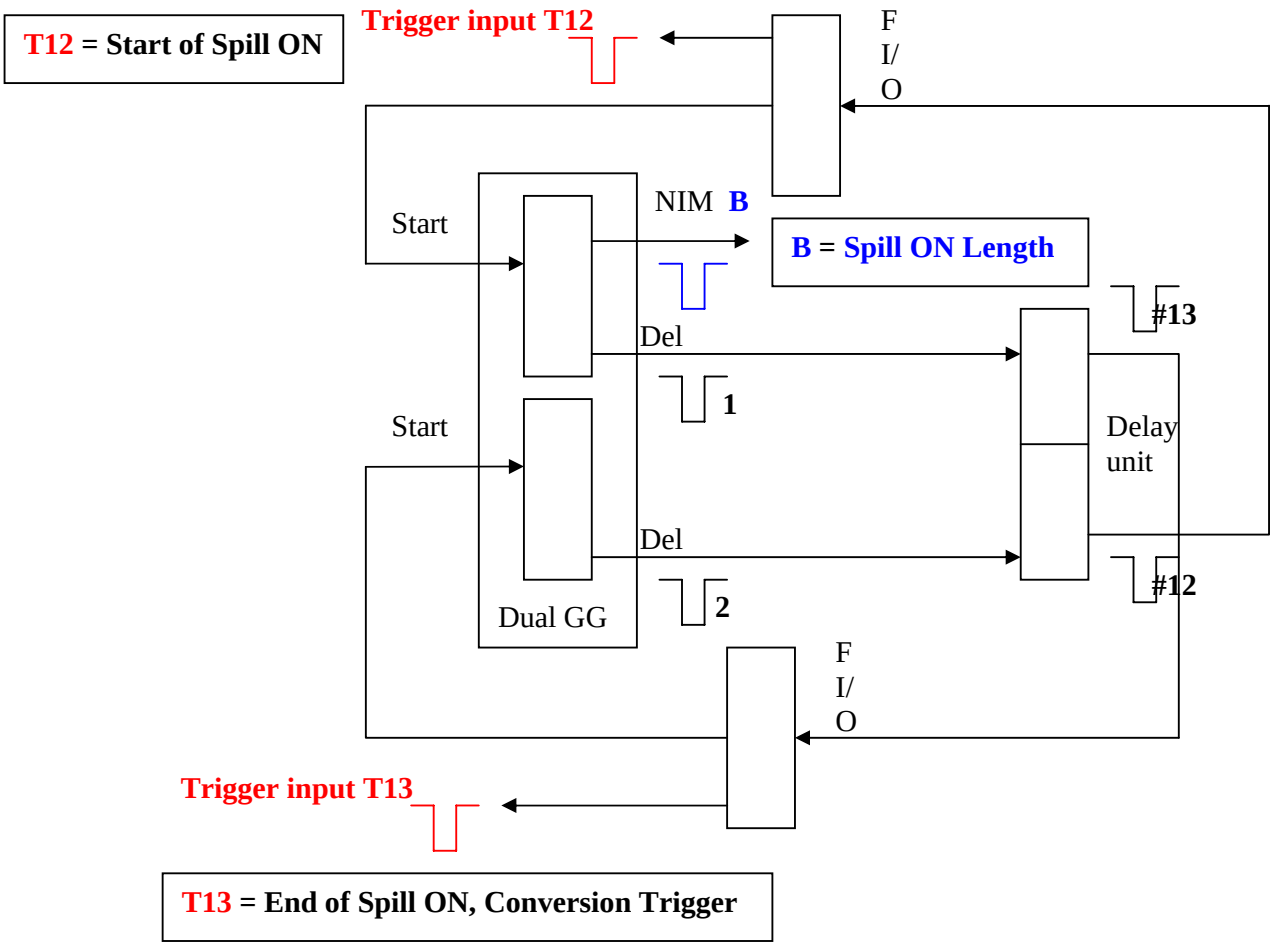

Fig. 1 . Spill On – Spill Off : electronic scheme

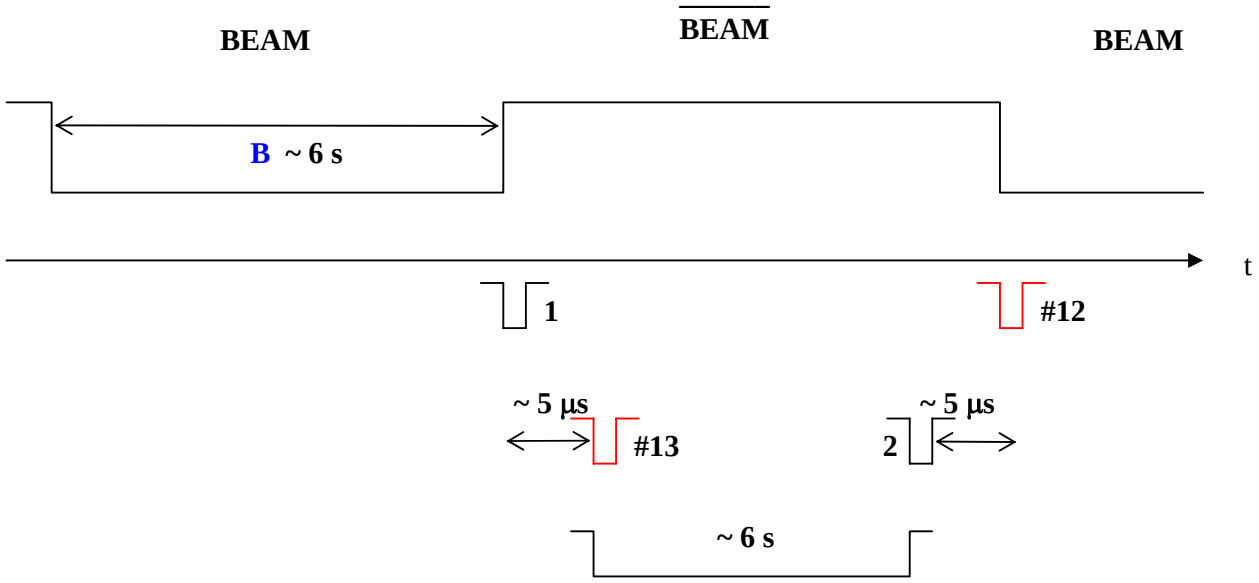

Fig. 2 . Spill On – Spill Off : temporal scheme